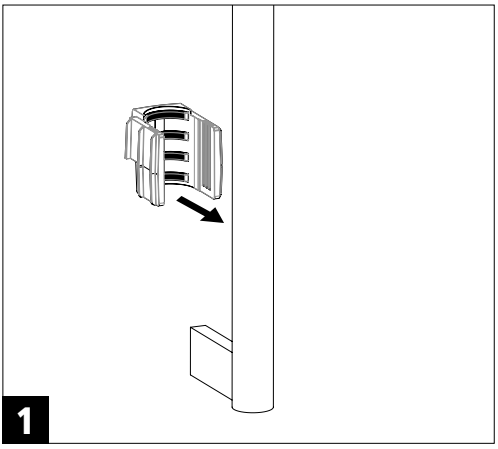
1

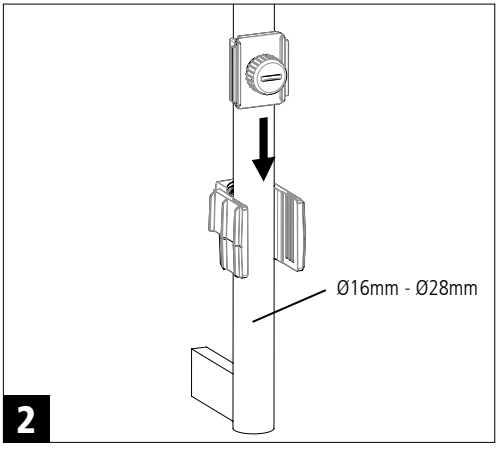
Ø16mm - Ø28mm
2

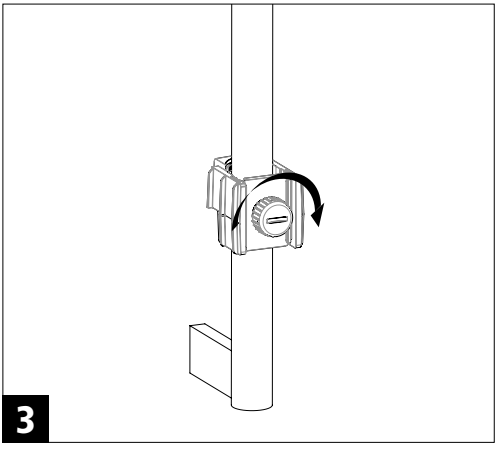
3

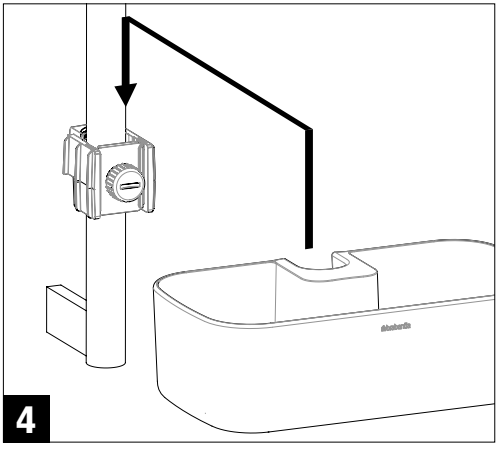
4

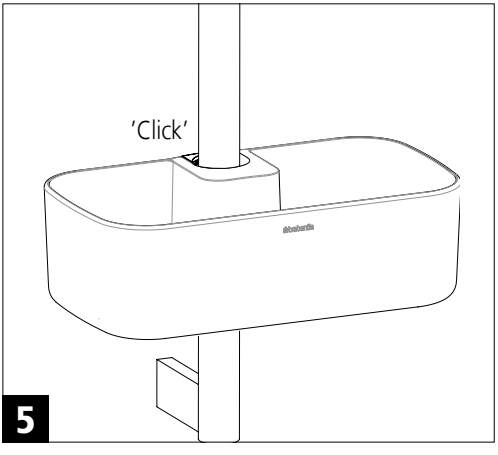
'Click'
5